적 용 규 격
SPECIFICATION APPLIED

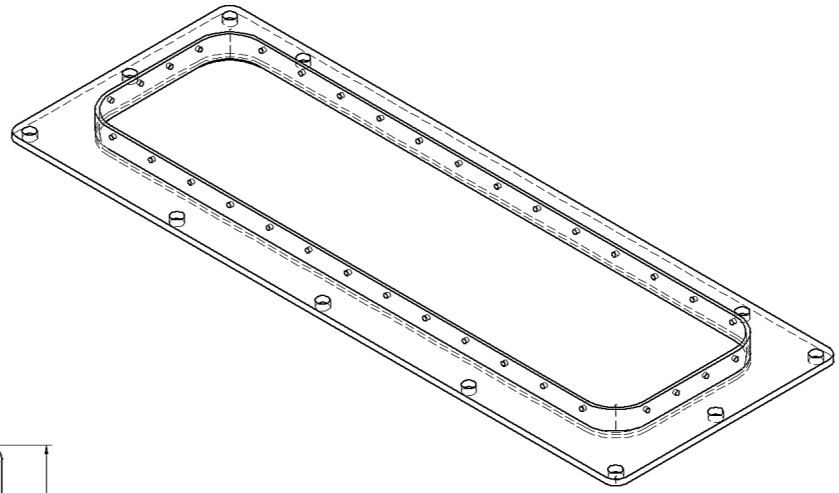

ISOMETRIC VIEW

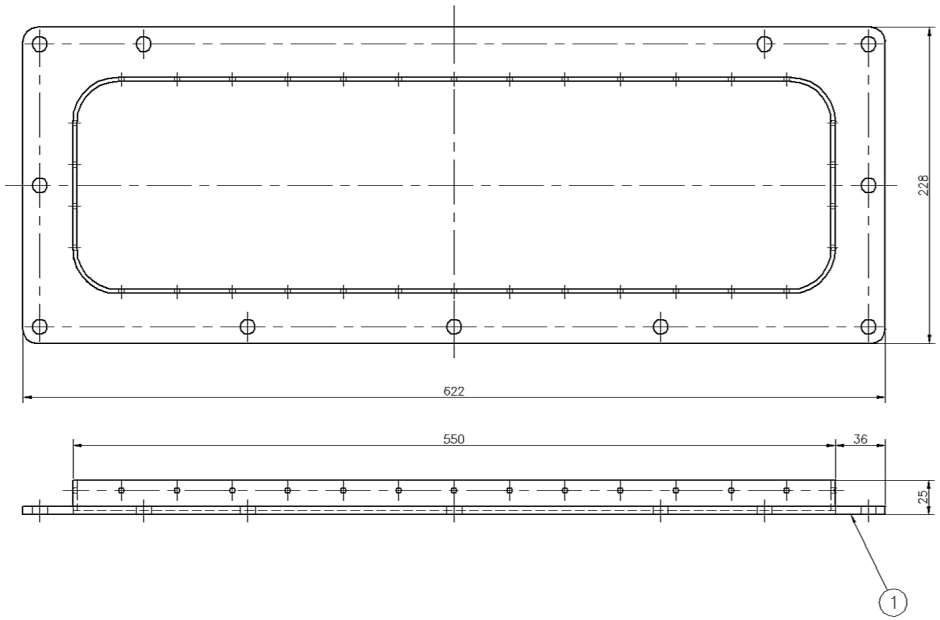

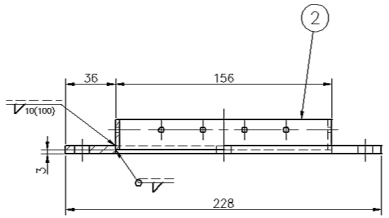

NOTE

1. REMOVE ALL SHARP EDGES AND BURRS.
2. PANITING SPECIFICATION : REDE114037 (COLOR: RAL7032)

일반공차 GENERAL TOLERANCE			
치수 구분		허용차	
	40	2	4
	30	2	3
	10	1	1.5
재료	< 3	0.8	1
	3150	–	7
두께	1600	4	5
	800	3	4
	400	2	3
	200	1.5	2
	100	1	1.5

모따기 CHAMFER			
구분		A	B
모따기 크기 CHAMFER			
20M	8	14	24
15M	7	12	21
12M	6	10	18
8M	5	8	14
4M	4	6	11
2M	3	4	8
1M	2	3	6
315	1	2	4
120	1	2	3
30	1	1	1

용접 WELD			
용접 기호별 WELDING			
구분		A	B	C
20M	–	6.0	8.0
15M	–	5.0	7.0
12M	–	4.0	6.0
8M	–	3.0	5.0
4M	0.8	2.0	4.0
2M	0.3	1.2	3.0
1M	0.3	0.8	2.0
315	0.2	0.5	1.2
120	0.1	0.3	0.8
30	0.1	0.2	0.5
X	0.05	0.1	0.2

용접 WELD			
용접 기호별 WELDING			
구분		A	B	C
기계 가공용 MACHINING			

일반공차 GENERAL TOLERANCE
구조상중요한 일반공차표

기호	일자	변경내역 DETAIL OF REVISION(E.C ZONE)	설변번호 E.C NO.	설계 DGN	검도 CHK	승인 APP
기호	일자	변경내역 DETAIL OF REVISION(E.C ZONE)	설변번호 E.C NO.	설계 DGN	검도 CHK	승인 APP

NO.	부품 번호 PART NO.	품 명 DESCRIPTION	재 질 MATERIAL	수량 Q'TY	중량 W.T	비 고 REMARKS
2	RMM20010CV0	FLANGE	SUS304	1	3.20	
1	RMM20008CV0	FRAME	SUS304	1	0.70	

승인 APP	H.G.RYU 2012.07.24	재질 MAT'L	ASSY
검도 CHK	H.H.LEE 2012.07.24	총중량 G.W	3.90 Kg
설계 DGN	M.B.YANG 2012.07.24	일반공차 MC / WD / DT	B
제도 DRG		SIZE	A1

명 칭 TITLE: FRAME,LOWER

도면 번호 DRG. NO: RMM20006CV0 MS | Ver. 00 | Rev. --

SCALE 1/2 | 매수 SHEET 1 of 1

참고번호 REF. NO.

현대로템주식회사

RND1001 | RMM- | 보-PRJT | 장려번호

본 도면은 당사 재산으로서 허가없이 무단복사/배포 금지됨 PROPERTY OF ISSUING ENTITY. CANNOT BE DISTRIBUTED OR REPRODUCED WITHOUT AUTHORIZATION. CATIA

적 용 규 격
SPECIFICATION APPLIED

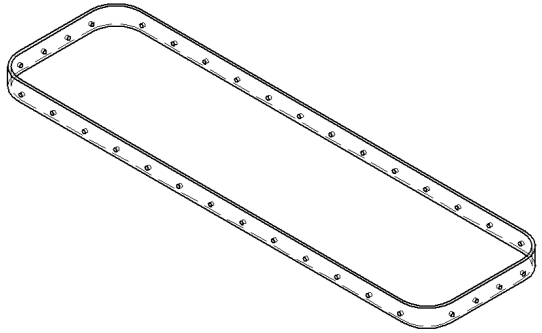

ISOMETRIC VIEW

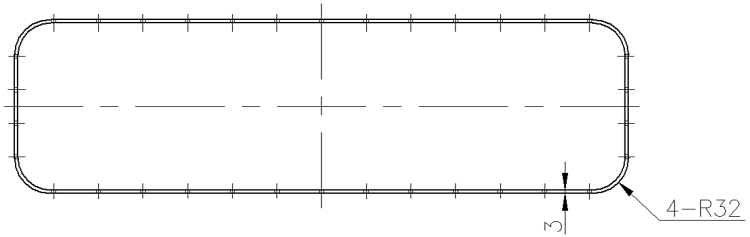

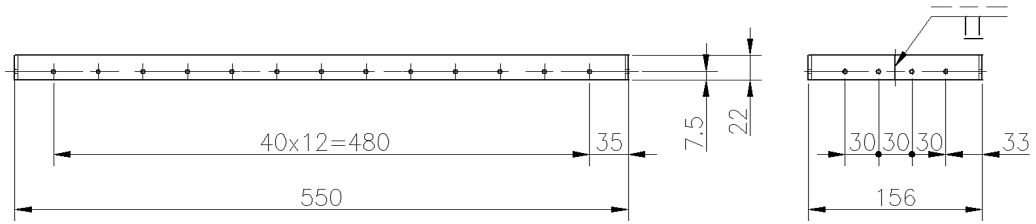

두께 THICKNESS			
	40	2	4
	30	2	3
	10	1	1.5
	< 3	0.5	1

길이 LENGTH			
	3150	–	7
	1600	4	5
	800	3	4
	400	2	3
	200	1.5	2
	100	1	1.5

등급 GRADE		A	B
주철,주강품 CASTING		(	
20M	8	14	24
15M	7	12	21
12M	6	10	18
8M	5	8	14
4M	4	6	11
2M	3	4	8
1M	2	3	6
315	1	2	4
120	1	2	3
30	1	1	1

등급 GRADE	A	B	C
용접 구조물 WELDING			(
20M	–	6.0	8.0
15M	–	5.0	7.0
12M	–	4.0	6.0
8M	–	3.0	5.0
4M	0.8	2.0	4.0
2M	0.5	1.2	3.0
1M	0.3	0.8	2.0
315	0.2	0.5	1.2
120	0.15	0.3	0.8
30	0.1	0.2	0.5
3 6	0.05	0.1	0.2

등급 GRADE	A	B	C
기계 가공품 MACHINING			(

NOTE
1. REMOVE ALL SHARP EDGES AND BURRS.

품번 NO.	부품 번호 PART NO.	품 명 DESCRIPTION	재 질 MATERIAL	수량 Q'TY	중량 W.T	비 고 REMARKS
승인 APP	H.G.RYU 2012.06.04	재질 MAT'L SUS304	명 칭 TITLE	FRAME		
검도 CHK	H.H.LEE 2012.06.04	총중량 G.W 0.70 Kg				
설계 DGN	M.B.YANG 2012.06.04	일 반 공 차 MC B / WD B / CT	도면 번호 DRG. NO	MS RMM20008CV0	Ver. 00 / Rev. --	RN01001
제도 DRG		SIZE A3	SCALE 1/5	매수 SHEET 1 of 1		RMM-

규정치않은 일반공차 GENERAL TOLERANCE	표시 MARK	일 자 DATE	변 경 내 역 DETAIL OF REVISION(E.C ZONE)	설변번호 E.C NO.	설계 DGN	검도 CHK	승인 APP

참고번호 REF. NO.

HYUNDAI Rotem 현대로템주식회사

년-PRJT
정리번호

본 도면은 당사 재산으로서 허가없이 무단복사/배포 금지함 PROPERTY OF ISSUING ENTITY. CANNOT BE DISTRIBUTED OR REPRODUCED WITHOUT AUTHORIZATION. CATIA

적 용 규 격 SPECIFICATION APPLIED	

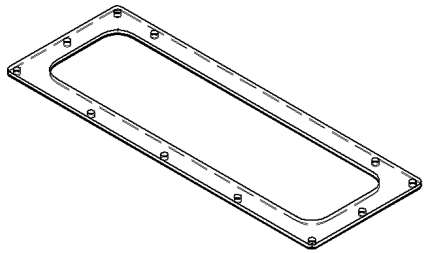

ISOMETRIC VIEW

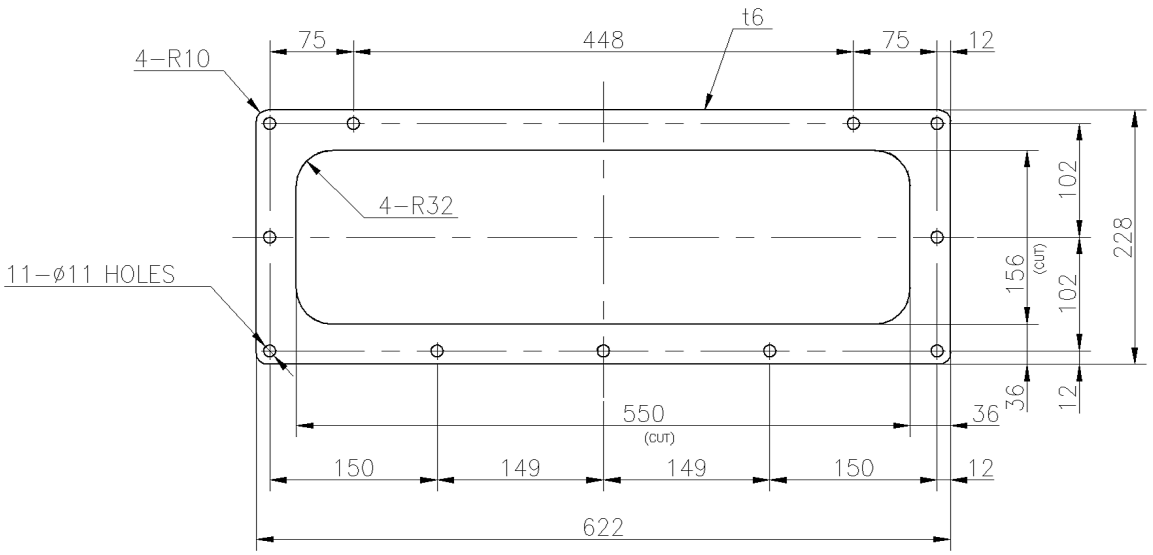

NOTE
1. REMOVE ALL SHARP EDGES AND BURRS.

두께 THICKNESS			
	40	2	4
	30	2	3
	10	1	1.5
	< 3	0.5	1
길이 LENGTH	3150	–	7
	1600	4	5
	800	3	4
	400	2	3
	200	1.5	2
	100	1	1.5

등급 GRADE		A	B
주철,주강품 CASTING		(	
20M	8	14	24
15M	7	12	21
12M	6	10	18
8M	5	8	14
4M	4	6	11
2M	3	4	8
1M	2	3	6
315	1	2	4
120	1	2	3
30	1	1	1

등급 GRADE	A	B	C
용접 구조물 WELDING		(	
20M	–	6.0	8.0
15M	–	5.0	7.0
12M	–	4.0	6.0
8M	–	3.0	5.0
4M	0.8	2.0	4.0
2M	0.5	1.2	3.0
1M	0.3	0.8	2.0
315	0.2	0.5	1.2
120	0.15	0.3	0.8
30	0.1	0.2	0.5
3 6	0.05	0.1	0.2

등급 GRADE	A	B	C
기계 가공품 MACHINING		(	

품번 NO.	부품 번호 PART NO.	품 명 DESCRIPTION	재 질 MATERIAL	수량 Q'TY	중량 W.T	비 고 REMARKS
승인 APP	H.G.RYU 2012.06.04	재질 MAT'L SUS304	명 칭 TITLE	FLANGE		
검도 CHK	H.H.LEE 2012.06.04	총중량 G.W 3.20 Kg				
설계 DGN	M.B.YANG 2012.06.04	일 반 공 차 MC WD CT	도면 번호 DRG. NO	MS	RMM20010CV0	Ver. 00 Rev. --
제도 DRG		B	SCALE 1/5	매수 SHEET 1 of 1		
		SIZE A3	HYUNDAI Rotem 현대로템주식회사			

규정치않은 일반공차 GENERAL TOLERANCE	표시 MARK	일 자 DATE	변 경 내 역 DETAIL OF REVISION(E.C ZONE)	설변번호 E.C NO.	설계 DGN	검도 CHK	승인 APP	참고번호 REF. NO.
GENERAL TOLERANCE								

RN01001 | RMM- | 년-PRJT | 정리번호

본 도면은 당사 재산으로서 허가없이 무단복사/배포 금지함 PROPERTY OF ISSUING ENTITY. CANNOT BE DISTRIBUTED OR REPRODUCED WITHOUT AUTHORIZATION. CATIA